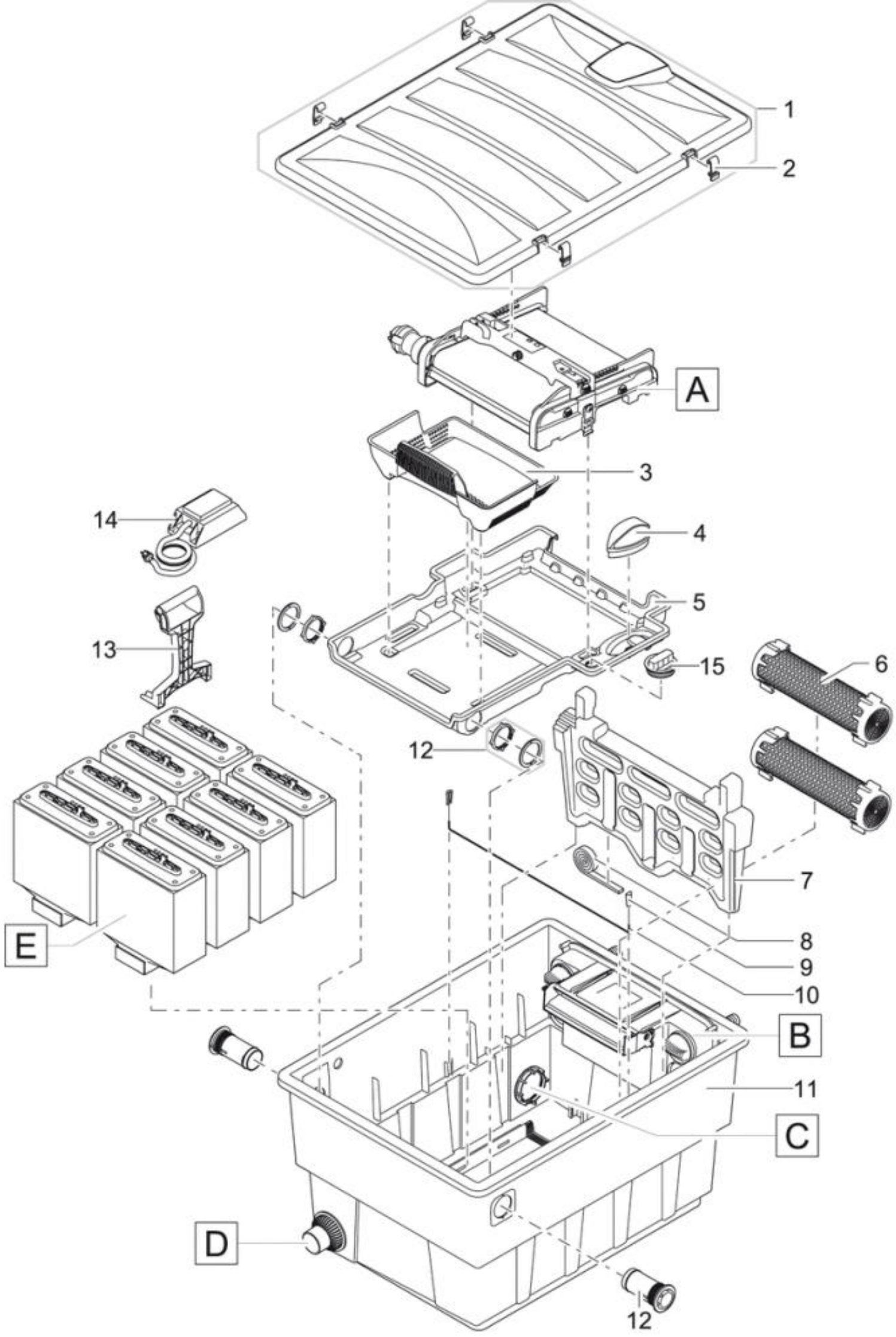
1
2
A
3
14
4
5
13
15
6
12
7
E
8
9
10
B
11
C
D
12

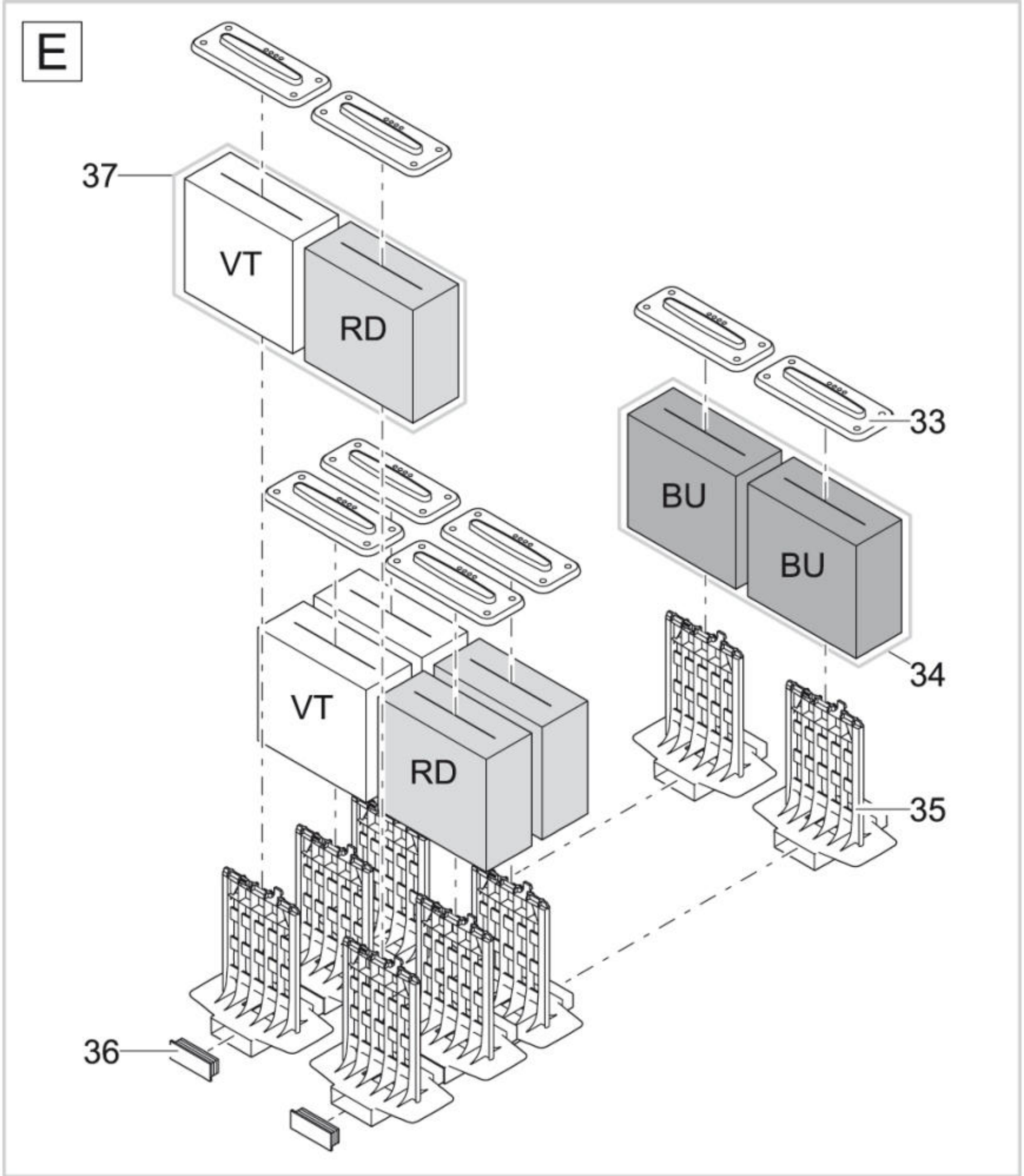
E
37
VT
RD
33
BU
BU
34
VT
RD
35
36

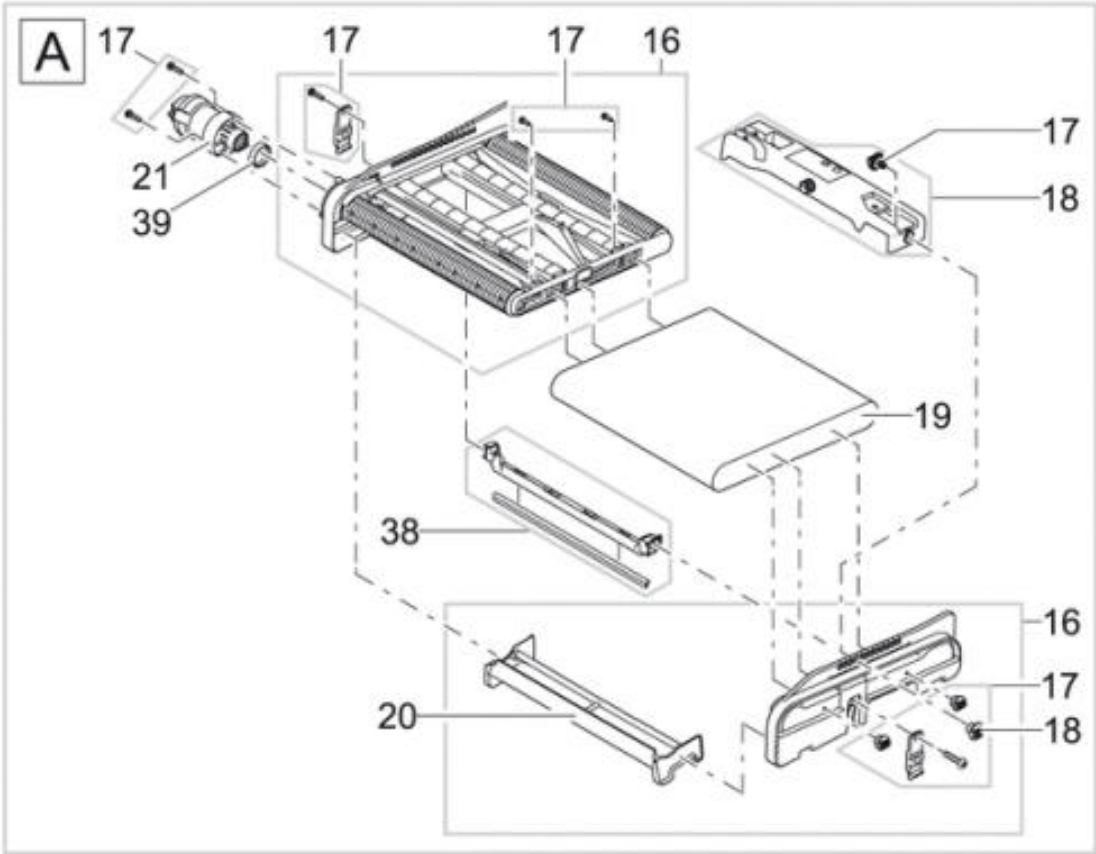
A
17
17
17
16
17
21
39
18
19
38
16
17
20
18

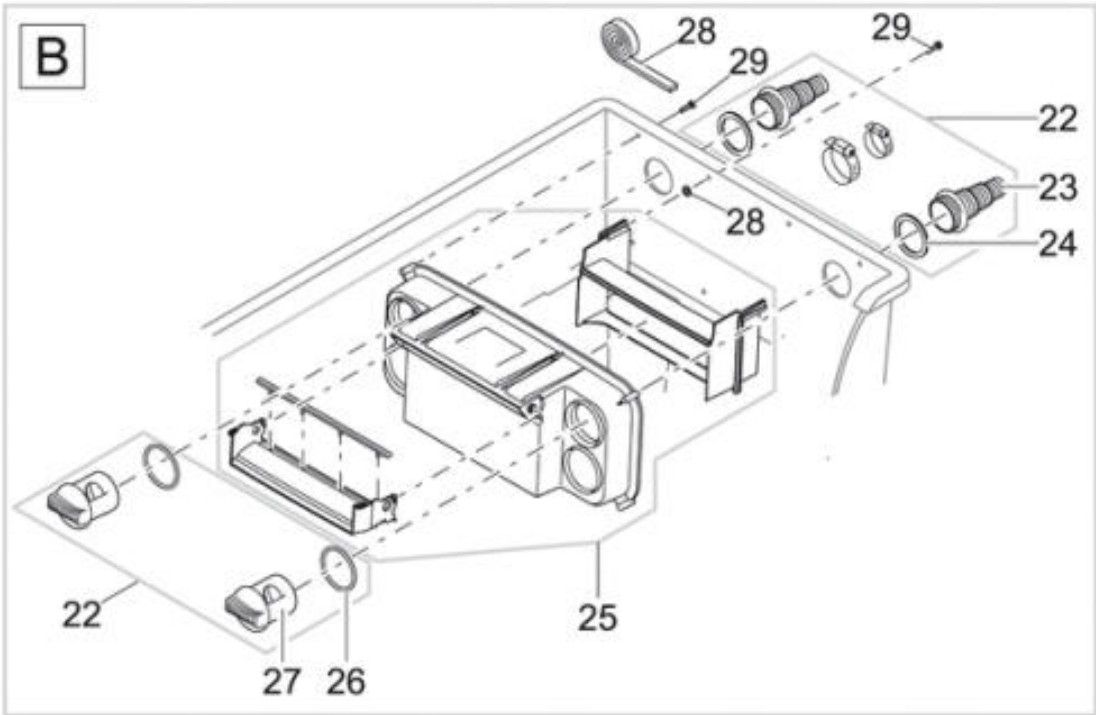
B
28
29
29
22
23
28
24
22
25
27
26

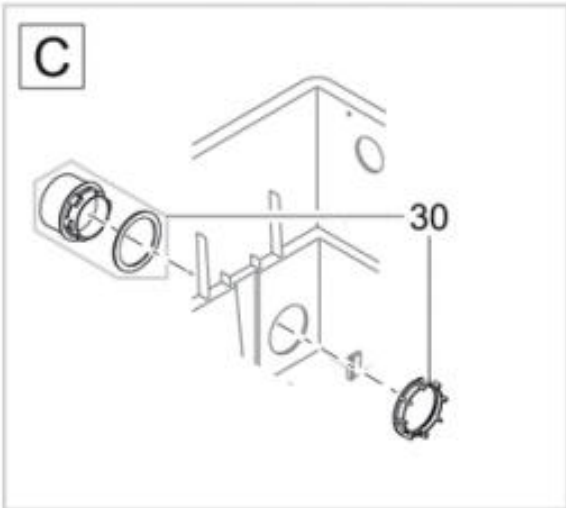
C
30

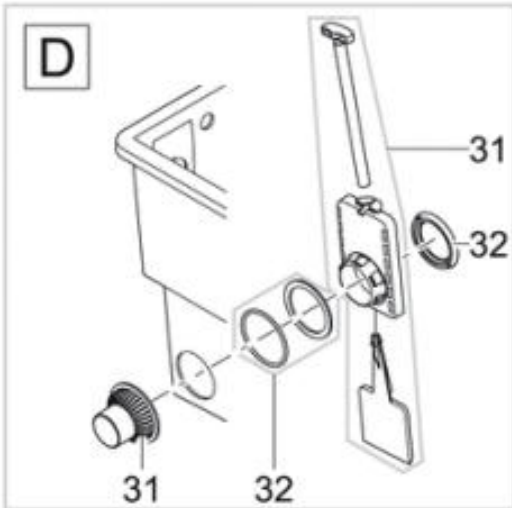
D
31
32
31
32